Xiaomi Smart Laser Measure Uživatelská příručka

Před použitím si pečlivě přečtěte tuto příručku a uschovejte si ji pro budoucí použití.

Přehled produktu

Děkujeme, že používáte Xiaomi Smart Laser Measure.

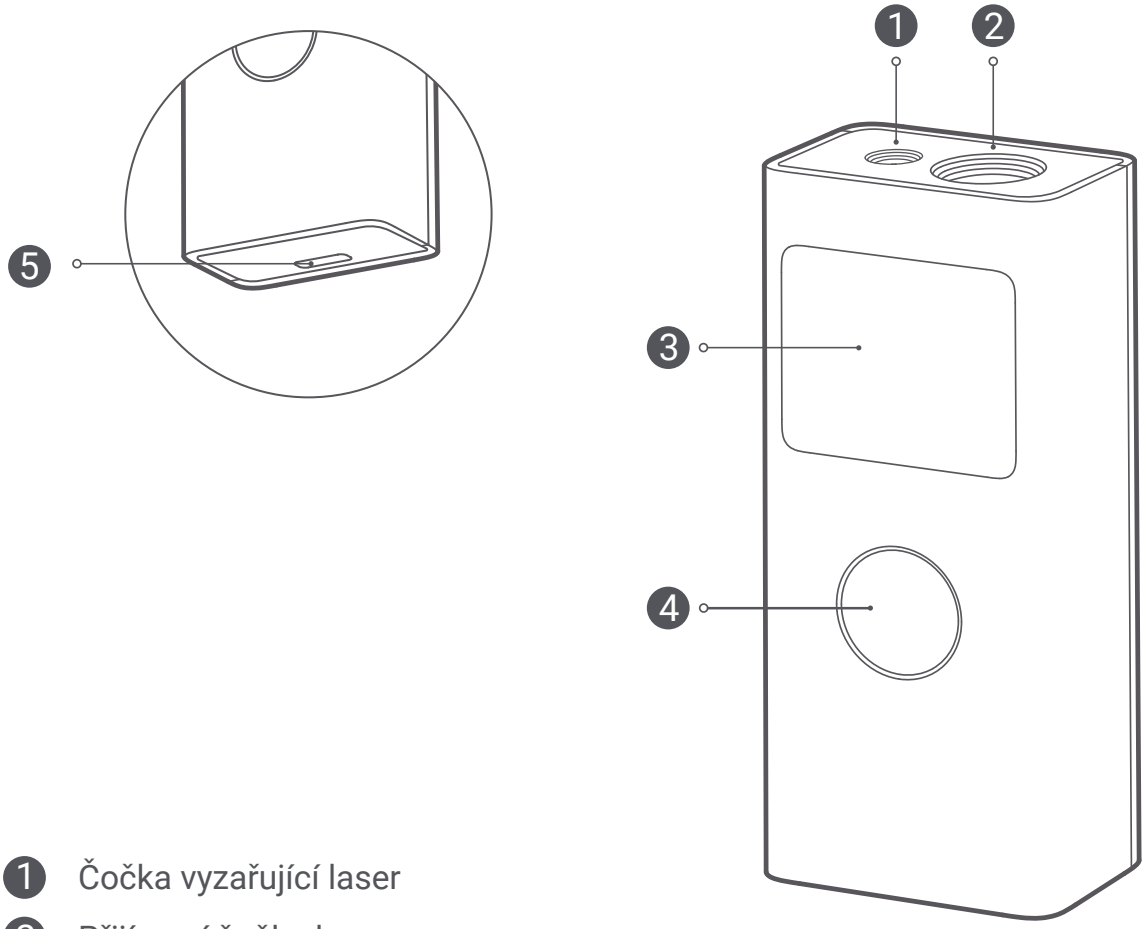

1. Čočka vyzařující laser
2. Přijímací čočka laseru
3. Displej
4. Tlačítko zapnutí/měření
5. Nabíjecí port typu C

Displej

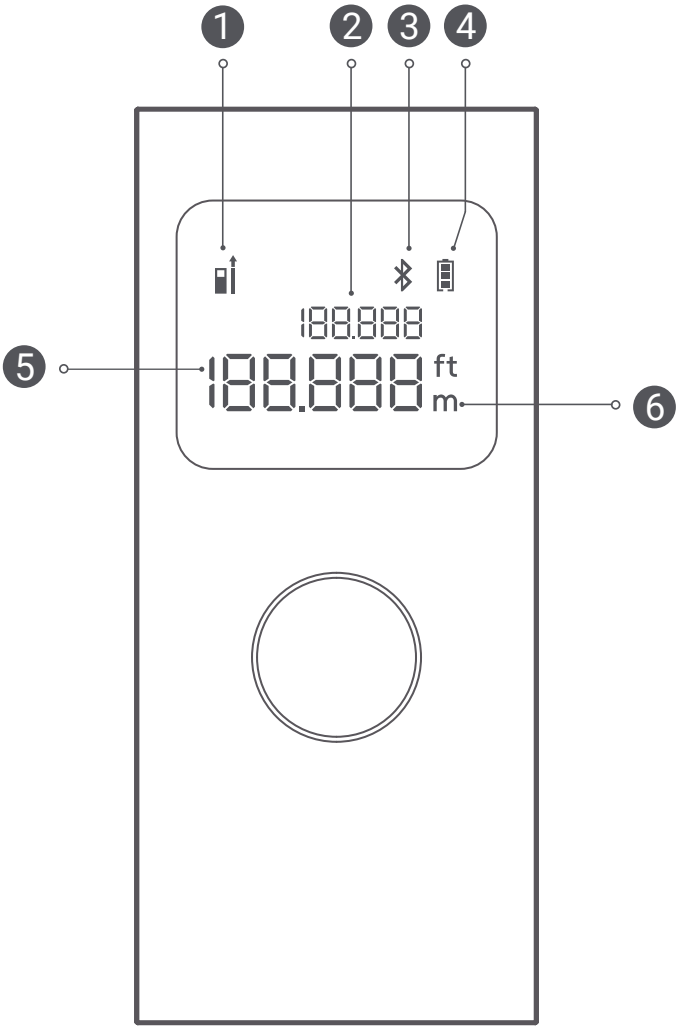

1. Režim měření/oznámení o vyzařování laseru
2. Předchozí naměřená hodnota
3. Stav připojení Bluetooth
4. Úroveň nabití baterie
5. Aktuální naměřená hodnota
6. Jednotka měření

Používání

Zapnutí/vypnutí

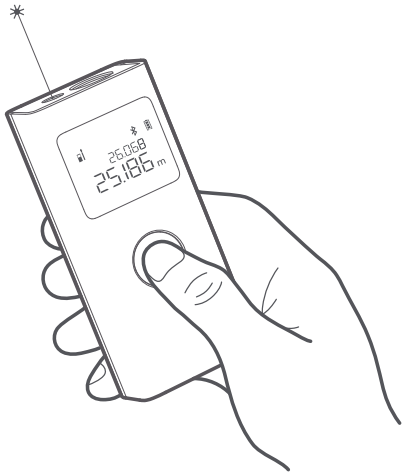

Zapnutí: Stisknutím a podržením tlačítka zapnutí/měření po dobu alespoň 2 sekund laserový měřič zapnete. Rozsvítí se displej, což znamená, že je laserový měřič připraven k měření.

Vypnutí: Stisknutím a podržením tlačítka zapnutí/měření na 3 sekundy laserový měřič vypnete.

Pokud během 180 sekund neprovedete s laserovým měřičem žádnou operaci, automaticky se vypne.

Měření

1. Po zapnutí laserového měřiče stiskněte tlačítko zapnutí/měření, aby nepřetržitě vyzařoval laser pro konstantní měření. Na displeji se zobrazí naměřené hodnoty v reálném čase.

2. Opětovným stisknutím tlačítka zapnutí/měření se zastaví vyzařování laseru a na displeji se zobrazí konečná hodnota měření. Po připojení laserového měřiče k aplikaci bude tato naměřená hodnota synchronizována se seznamem měření v aplikaci.

3. Laserový měřič se obvykle používá v interiéru. Není vhodný pro venkovní použití, protože sluneční světlo značně ruší lasery a přesnost měření se výrazně sníží, pokud nevidíte jasně červený bod laseru.

4. Tento laserový měřicí přístroj má dva režimy měření založené na různých původních bodech měření. Při použití režimu založeného na předních bodech nezahrnuje rozsah měření délku tohoto laserového měřiče. Při použití režimu založeného na zadní straně se do rozsahu měření zahrne i délka tohoto laserového měřiče, která je 80 mm.

Přepínání režimů

Výchozím režimem tohoto laserového měření je zadní režim "", což znamená, že původním bodem měření je zadní konec laserového měřiče.

Chcete-li přepnout do předního režimu "", dvakrát stiskněte tlačítko zapnutí/měření.
Při každém zapnutí laserového měřiče se obnoví režim zadního měření " ".

Připojení k aplikaci Mi Home/Xiaomi Home

Tento produkt funguje s aplikací Mi Home/ Xiaomi Home*. Ovládejte své zařízení pomocí aplikace Mi Home/Xiaomi Home.

Stáhněte a nainstalujte aplikaci naskenováním QR kódu.

Pokud je aplikace již nainstalována, budete přesměrováni na stránku nastavení připojení. Nebo vyhledejte v obchodě s aplikacemi položku "Mi Home/Xiaomi Home" a stáhněte a nainstalujte si ji.

8D17313E

Otevřete aplikaci Mi Home/Xiaomi Home, klepněte na ikonu "+" vpravo nahoře a podle pokynů přidejte zařízení.

* Aplikace je v Evropě (kromě Ruska) označována jako aplikace Xiaomi Home. Název aplikace zobrazený na vašem zařízení by měl být brán jako výchozí.

Poznámka:
Verze aplikace mohla být aktualizována, postupujte podle pokynů podle aktuální verze aplikace.

Aplikace Mi Home/Xiaomi Home, ke které je laserový měřič připojen, vyžaduje verzi 6.9.200 nebo novější. V případě potřeby ji aktualizujte.

Tento laserový měřič je vybaven funkcí Bluetooth. Po zapnutí laserového měřiče se automaticky aktivuje funkce Bluetooth a začne blikat ikona "ᛒ".

Po připojení zůstane svítit ikona "ᛒ". Pokud není Bluetooth připojen po dobu 180 sekund, automaticky se vypne.

Přepínání jednotek

Jednotky měření tohoto laserového měřiče jsou metr (m) a stopa (ft), přičemž výchozí jednotkou je metr.

Chcete-li přepnout jednotku na stopu, přejděte do nastavení produktu v aplikaci. Při přepínání jednotky se ujistěte, že je zapnutý laserový měřič a že je Bluetooth připojen k aplikaci.

Nabíjení

Součástí balení je nabíjecí kabel typu C.

Pokud jste laserový měřič delší dobu nepoužívali, před použitím jej plně nabijte.

Během nabíjení nelze laserový měřič používat k měření.

Resetování

Když je laserový měřič zapnutý/vypnutý, stiskněte a podržte tlačítko zapnutí/měření po dobu 7 sekund. Displej dvakrát zabliká a laserový měřič se vrátí do továrního nastavení.

⚠ Varování

Varování!
Před prvním použitím laserového měřiče si pečlivě přečtěte bezpečnostní a provozní pokyny.

- Před použitím si pečlivě přečtěte bezpečnostní a provozní pokyny. Pokud nebudete laserový měřič používat v souladu s pokyny uvedenými v tomto návodu k použití, může dojít k poškození laserového měřiče, snížení přesnosti měření nebo ke zranění uživatelů či jiných osob.
- Nepoužívejte žádné vlastní metody demontáže nebo opravy laserového měřiče. Nikdy neoprávněně neupravujte ani neměňte laserový vyzařovací prvek laserového měřiče. Laserový měřič skladujte správným způsobem a uchovávejte jej mimo dosah dětí a nepovolaných osob.
- Nemiřte laserem do očí a na jiné části těla ani na jiné osoby. Nikdy nemiřte laserem na povrchy vysoce reflexních předmětů.
- Nepoužívejte tento laserový měřič v blízkosti letadel nebo lékařských přístrojů a nepoužívejte jej v hořlavém nebo výbušném prostředí, protože elektromagnetické záření tohoto laserového měřiče může rušit jiná zařízení.
- Nevyhazujte použité baterie a nepoužitelná laserová měřidla do komunálního odpadu. Likvidujte je podle národních nebo místních zákonů a předpisů.

LASEROVÉ ZÁŘENÍ
NEDÍVEJTE SE DO PAPRSKU
LASEROVÝ VÝROBEK TŘÍDY 2
Maximální výkon laserového záření<1 mW
vlnová délka 630–680 nm
IEC 60825–1:2014; EN 60825–1:2014

Péče & údržba

- Neskladujte ani nepoužívejte laserový měřič delší dobu na místech s vysokou teplotou nebo vlhkostí. Pokud laserový měřič neplánujete dlouhodobě používat, skladujte jej v prostředí s normální okolní teplotou a vlhkostí a každých 6 měsíců jej nabijte.
- Udržujte povrch laserového měřiče v čistotě. Prach z povrchu lze setřít měkkým vlhkým hadříkem a k čištění laserového měřiče nepoužívejte žíravé kapaliny. Čočku vyzařující laser a čočku přijímající laser můžete otřít stejným způsobem, jakým otíráte optická zařízení.

Všechny výrobky označené tímto symbolem jsou odpadní elektrická a elektronická zařízení (OEEZ podle směrnice 2012/19/EU), která by se neměla míchat s netříděným domovním odpadem. Měli byste naopak chránit lidské zdraví a životní prostředí tím, že svá odpadní zařízení odevzdáte na určeném sběrném místě pro recyklaci odpadních elektrických a elektronických zařízení, které určí vláda nebo místní úřady. Správná likvidace a recyklace pomůže zabránit možným negativním důsledkům na životní prostředí a lidské zdraví. Pro více informací o místě sběru se obraťte na instalatéra nebo místní úřady.

Společnost Shanghai HOTO Technology Co., Ltd., tímto prohlašuje, že toto zařízení je v souladu s platnými směrnicemi a evropskými normami a jejich změnami. Úplné znění EU prohlášení o shodě je k dispozici na následující internetové adrese:
http://www.mi.com/global/service/support/declaration.html

Dodavatel Federální komunikační komise
Prohlášení o shodě
Toto prohlášení dodavatele o shodě se tímto týká

Produkt: Xiaomi Smart Laser Measure
Číslo(a) modelu: MJJGCJYD001QW
Značka/obchod: Xiaomi

Prohlašujeme, že výše uvedené zařízení bylo testováno a shledáno v souladu s nařízením CFR 47 část 15.

Toto zařízení splňuje požadavky části 15 pravidel FCC. Provoz podléhá následujícím dvěma podmínkám: (1) Toto zařízení nesmí způsobovat škodlivé rušení a (2) toto zařízení musí akceptovat veškeré přijaté rušení, včetně rušení, které může způsobit nežádoucí provoz.

Poznámka: Toto zařízení bylo testováno a vyhovuje limitům pro digitální zařízení třídy B podle části 15 pravidel FCC. Tyto limity jsou navrženy tak, aby poskytovaly přiměřenou ochranu proti škodlivému rušení v domácnosti. Toto zařízení generuje, využívá a může vyzařovat vysokofrekvenční energii, a pokud není instalováno a používáno v souladu s pokyny, může způsobit škodlivé rušení rádiových komunikací. Neexistuje však žádná záruka, že v konkrétní instalaci k rušení nedojde. Pokud toto zařízení způsobuje škodlivé rušení rozhlasového nebo televizního příjmu, což lze zjistit vypnutím a zapnutím zařízení, doporučujeme uživateli, aby se pokusil rušení odstranit jedním nebo více z následujících opatření:

- Přesměrujte nebo přemístěte přijímací anténu.
- Zvětšete vzdálenost mezi zařízením a přijímačem.
- Připojte zařízení do zásuvky v jiném obvodu, než ke kterému je připojen přijímač.
- Poraďte se s prodejcem nebo zkušeným rozhlasovým/televizním technikem.

Varování FCC:

Jakékoli změny nebo úpravy, které nejsou výslovně schváleny stranou odpovědnou za dodržení předpisů, mohou vést ke ztrátě oprávnění uživatele k provozu zařízení.

Toto zařízení splňuje limity vystavení rádiovému záření stanovené pro nekontrolované prostředí.

IC varování:

Tento přístroj splňuje normu (normy) RSS, na kterou se nevztahuje licence Industry Canada. Provoz podléhá následujícím dvěma podmínkám: (1) Toto zařízení nesmí způsobovat rušení a (2) Toto zařízení musí akceptovat jakékoli rušení, včetně rušení, které může způsobit nežádoucí provoz zařízení.

Odstraňování problémů

V následující tabulce naleznete obecné chyby, se kterými se můžete během používání setkat, a způsoby jejich řešení.

Chyba	Příčina	Řešení
Ikona stavu baterie bliká.	Stav baterie je nízký.	Nabijte laserový měřič.
Nelze měřit a na displeji se zobrazuje "-.---".	Odrazivý signál laseru je příliš slabý (například při měření černých povrchů).	Měření cíle s vysokou odrazivostí nebo použití laserového měřiče s reflexní deskou.
	Odrazivý signál laseru je příliš silný (například při měření vysoce odrazivých povrchů).	Měření cíle s nízkou odrazivostí nebo použití laserového měřiče s reflexní deskou.
	Mimo rozsah měření.	Používejte laserový měřič v rámci měřicího rozsahu.
	Při měření pohybujte laserovým měřičem příliš rychle.	Pohybujte laserovým měřičem pomalu nebo jej udržujte stabilní.
Err01	Nebylo možné vyzařovat laser kvůli nízkému stavu baterie.	Nabijte laserový měřič.
Err02	Mimo rozsah provozní teploty.	Používejte laserový měřič v určeném teplotním rozsahu.

Specifikace

Model: MJJGCJYD001QW
Rozsah měření: 0,05*–40 m
Přesnost měření : ± (3 mm + 5 × 10^{-5} D*)
Minimální zobrazovaná jednotka: 0,001 m
Měrná jednotka: m/ft
Typ laseru: 630–680 nm vlnové délky
Lithium-iontová baterie: 3.7 V ⎓ 370 mAh
Obrazovka displeje: 1,23palcový LCD displej
Přenosová vzdálenost Bluetooth:
Přibližně 8 m (bez překážek)
Frekvenční rozsah: 2400-2483,5 MHz

Nabíjecí vstup: 5 V ⎓ 1 A
Provozní výkon: 0,7 W (max.)
Doba nabíjení: Přibližně 100 min
Doba automatického vypnutí: 180 s
Doba automatického vypnutí laseru: 180 s
Provozní teplota: -10 °C až 50 °C
Teplota skladování: -20 °C až 60 °C
Vlhkost při skladování: 20 % až 80 % relativní vlhkosti
Rozměry položky: 80 × 35 × 21 mm
Čistá hmotnost: Přibližně: 60 g
Výkon Bluetooth: 8 dBm

* Chcete-li měřit minimální hodnotu měřicího rozsahu, použijte přední režim.

* "D" označuje skutečnou vzdálenost ve vnitřním prostředí se standardními reflexními povrchy.

Naměřené hodnoty mohou být nepřesné, pokud je laserový měřič používán za následujících podmínek: extrémně silné sluneční světlo, nestálé kolísání okolní teploty, slabý odrazový efekt cílového povrchu a nízký stav baterie. V takovém případě můžete pro přesnější výsledek použít laserový měřič s odrazivou deskou. Kromě toho mohou přesnost měření ovlivnit také následující situace: čočky objektu nebo laserová trubice jsou zablokovány; cíl měření není jasný, například při měření vodní plochy, skla nebo zrcadla; laser se během měření chvěje apod.

FCC ID: 2AZB9-MJJGCJYD001QW

Vyrobeno pro: Xiaomi Communications Co., Ltd.

Výrobce: Shanghai HOTO Technology Co., Ltd.
(a Mi Ecosystem company)

Adresa: Building 45, No.50 Moganshan Road, Shanghai, China

Další informace naleznete na adrese www.mi.com.

Verze uživatelské příručky: V1.0

Dovozce:
Beryko s.r.o.
Pod Vinicemi 931/2, 301 00 Plzeň
www.beryko.cz